ＡＤ－Ｒ　出幅700～1000（※ポールオプション）
【ポール径37φ】ポールピッチ両端600以下，中央部1400以下
【落とし口40φ】

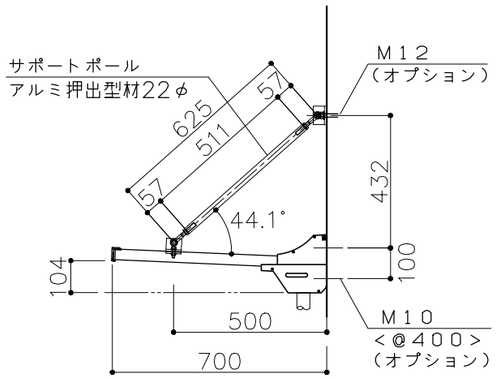

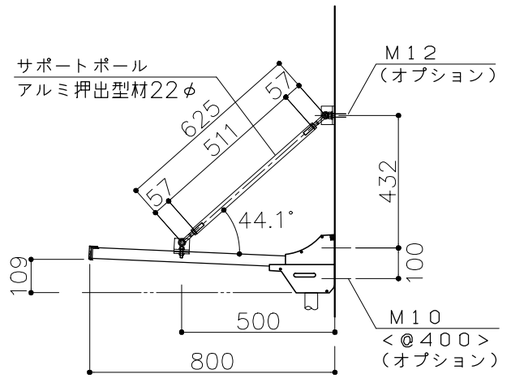

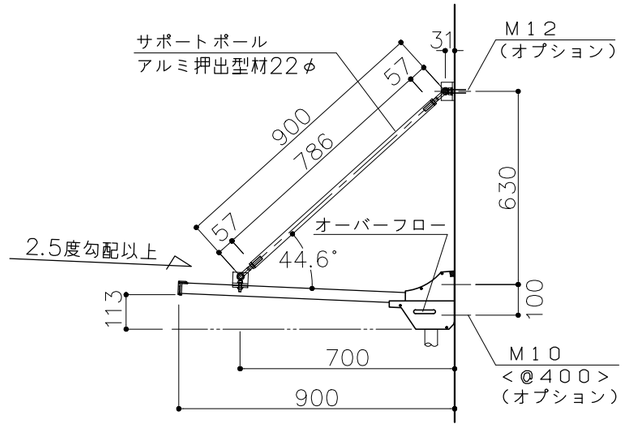

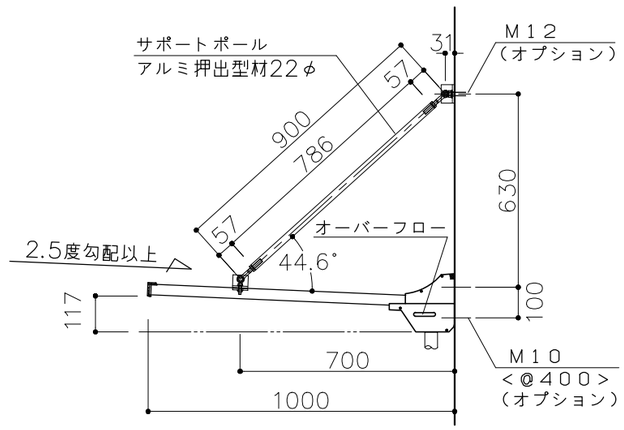

■注記　ポール取付高さ・ピッチ変更の際は追加加工が必要になる場合がありますのでお問い合わせ下さい

ＡＤ－Ｒ　出幅500～1000
【ポール径22φ,ポールピッチ１４００以下】

出　幅	Ｈ：	ポール長
D:700～899	432	625
D:900～1000	630	900

外部アンカー止め式

◺：コーキング（別途）
≪必ず施工してください≫

S=1:5

出幅1500以下のポールはオプション

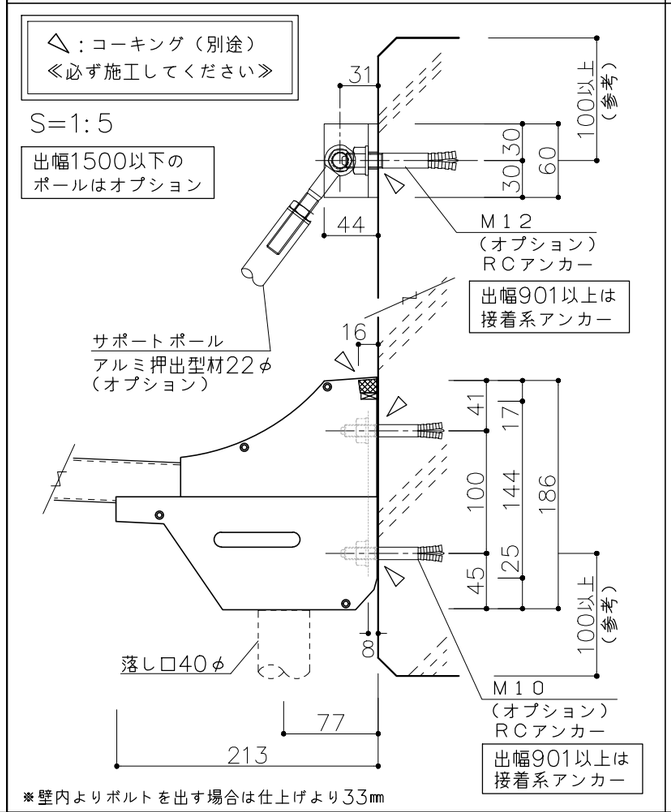

※壁内よりボルトを出す場合は仕上げより33㎜

内部ナット止め式

サポートポール
外壁取付き部正面図

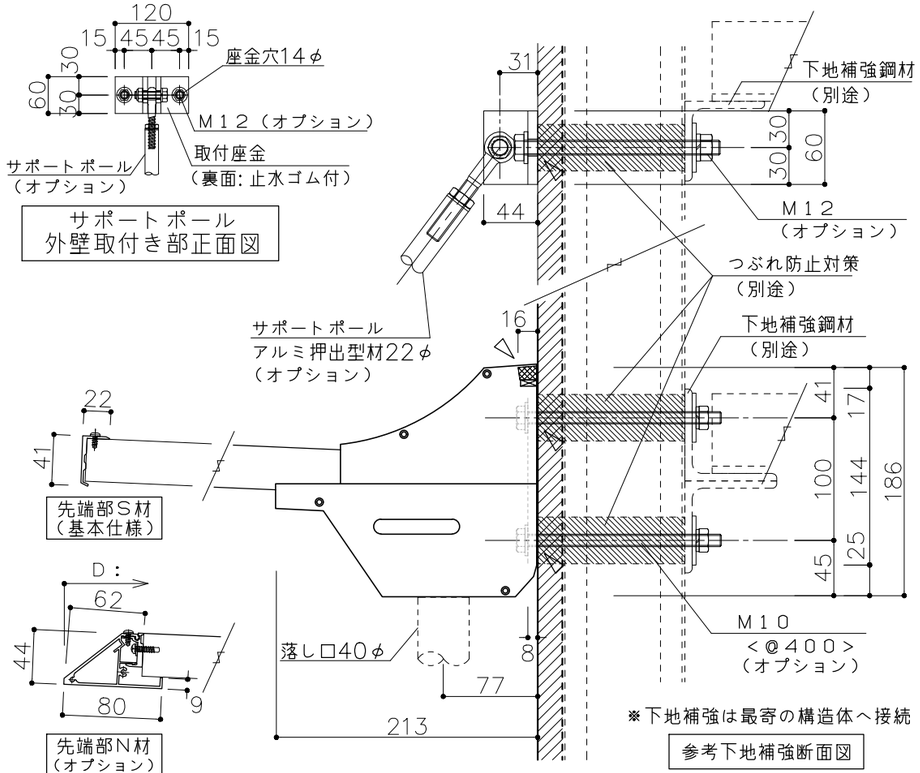

※下地補強は最寄の構造体へ接続

参考下地補強断面図

※壁内よりボルトを出す場合は仕上げより33㎜

アルファイン株式会社
本社：06-6765-9562（Tel）
06-6765-9572（Fax）
名古屋：052-916-0666（Tel）
052-916-0667（Fax）
東京：03-5319-3066（Tel）
03-5319-3067（Fax）

25.01.01	作成。

品名	アルファイン 軽量ユニット ひさし	工事名称	2025.01.01	受領
品番	ＡＤ－Ｒ　出幅別断面図	—		
S=1:20（A3）	*2501000	図：＊＊	担当　＊	図番　1

ＡＤ－Ｒ　出幅1001～1500（※ポールオプション）
【ポール径37φ】 ポールピッチ両端600以下，中央部1400以下
【落とし□40φ】

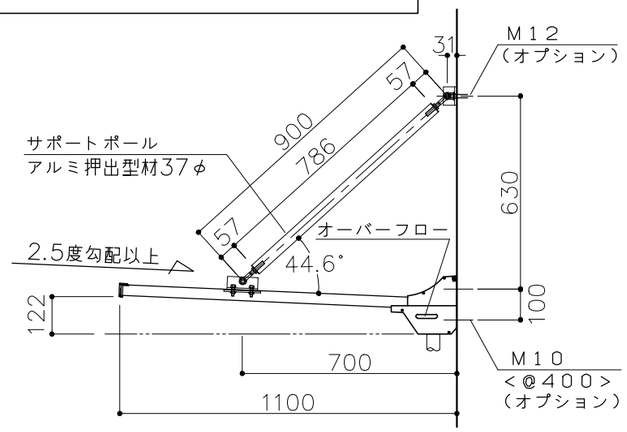

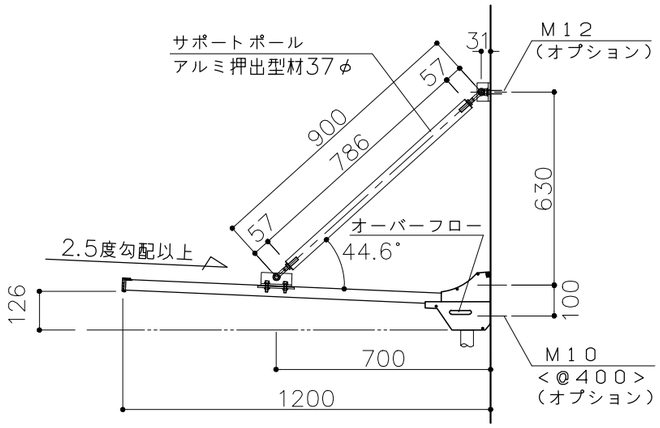

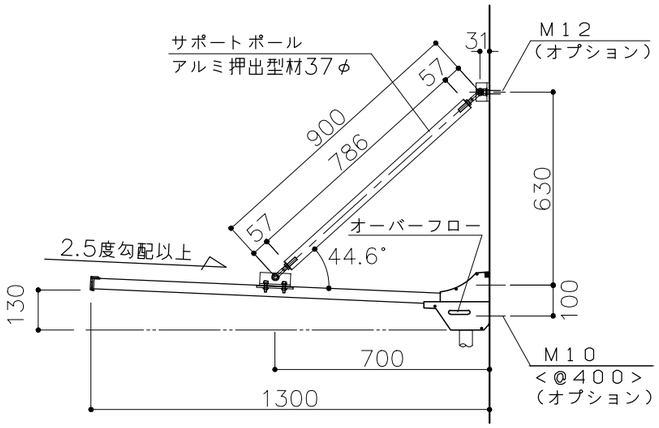

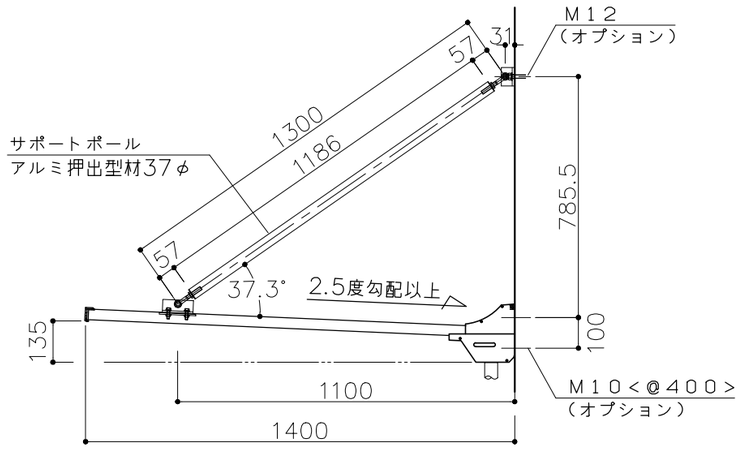

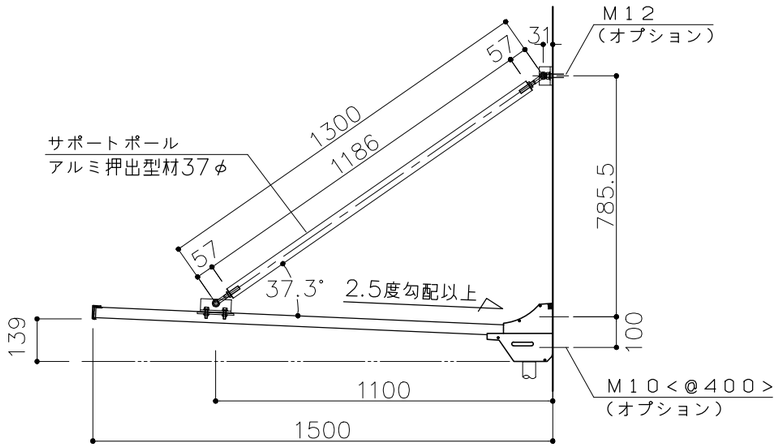

■注記　ポール取付高さ・ピッチ変更の際は追加加工が必要になる場合がありますのでお問い合わせ下さい

ＡＤ－Ｒ　出幅1001～2000
【ポール径37φ,ポールピッチ１４００以下】

出　幅	Ｈ：	ポール長
D:1001~1399	630	900
D:1400~2000	786	1300

外部アンカー止め式

◺：コーキング（別途）
≪必ず施工してください≫

S=1:5

出幅1500以下のポールはオプション

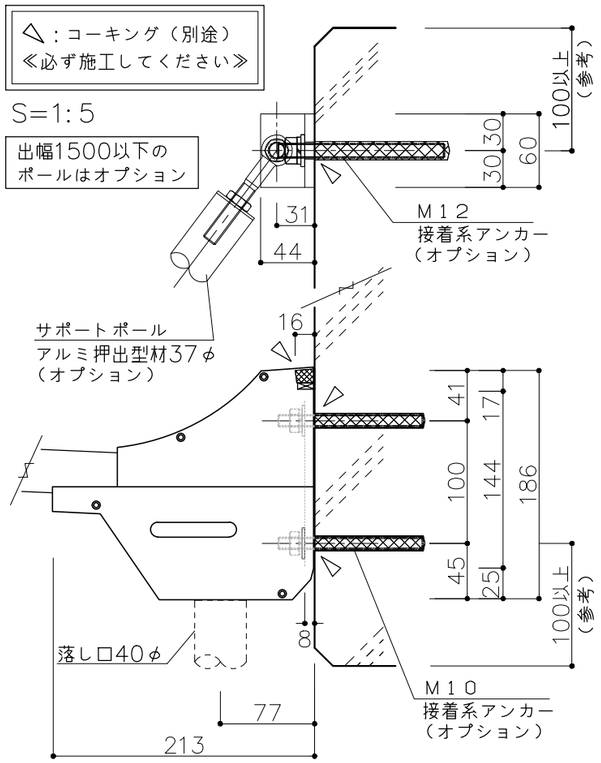

※壁内よりボルトを出す場合は仕上げより33㎜

内部ナット止め式

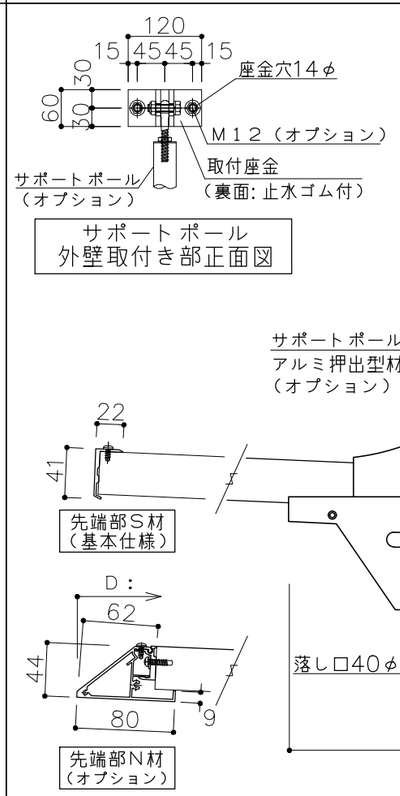

サポートポール
外壁取付き部正面図

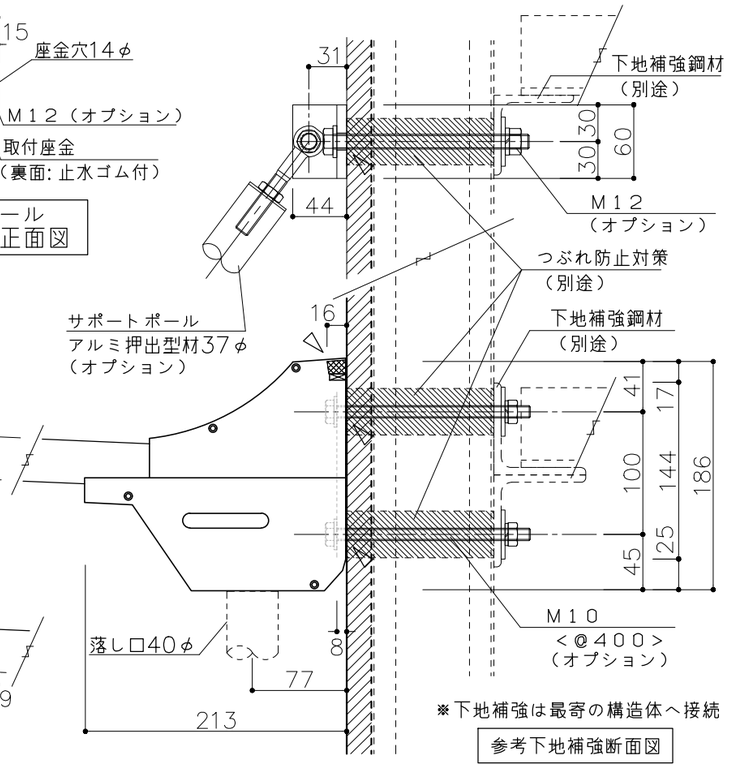

※下地補強は最寄の構造体へ接続

参考下地補強断面図

※壁内よりボルトを出す場合は仕上げより33㎜

アルフィン株式会社
本社：06-6765-9562（Tel）
06-6765-9572（Fax）
名古屋：052-916-0666（Tel）
052-916-0667（Fax）
東京：03-5319-3066（Tel）
03-5319-3067（Fax）

25.01.01	作成。

品名	アルフィン®ひさし	工事名称	2025.01.01	受領
品番	ＡＤ－Ｒ　出幅別断面図	＿		
S=1:20（A3）	*2501000	図：＊＊	担当　＊	図番　2

ＡＤ－ＲＮ　出幅1501～2000

【ポール径37φ】ポールピッチ両端600以下，中央部1400以下

【落とし□55φ】,【結合強化ビス】

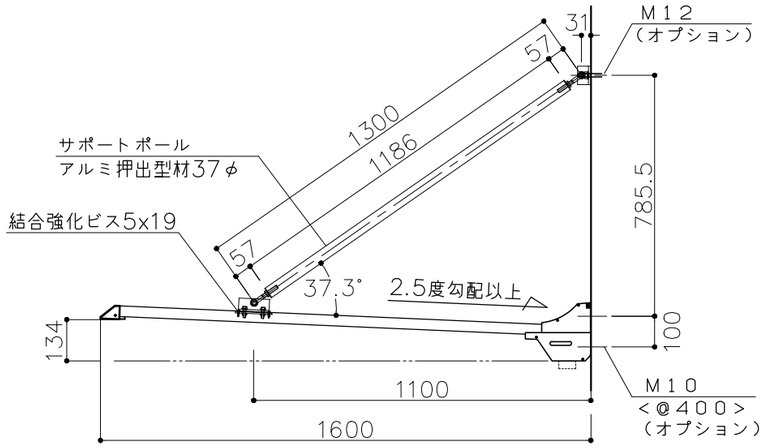

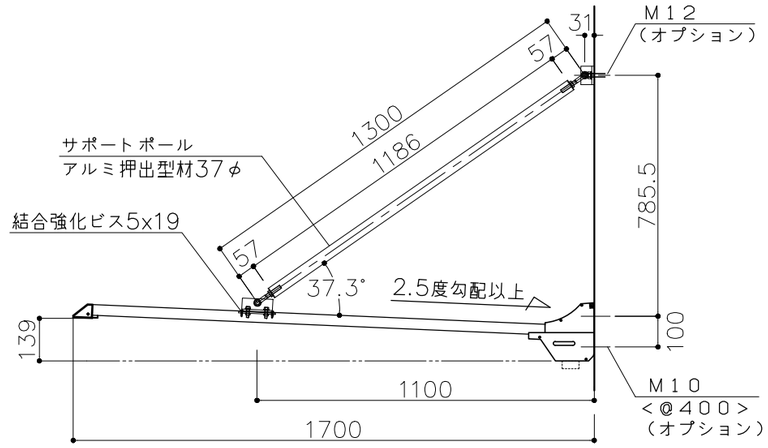

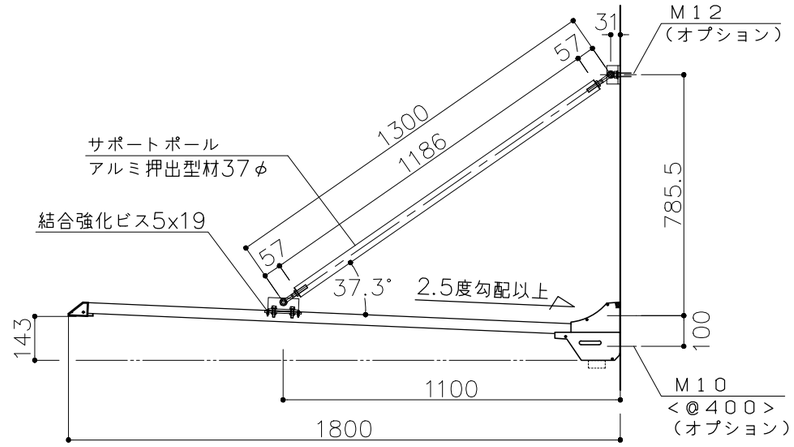

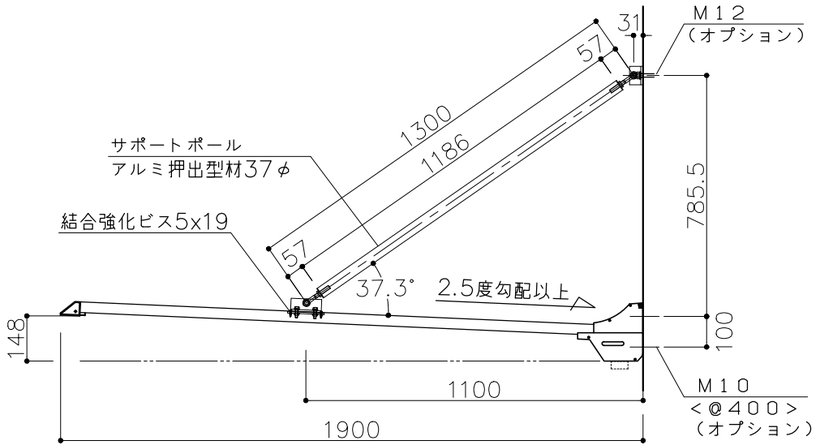

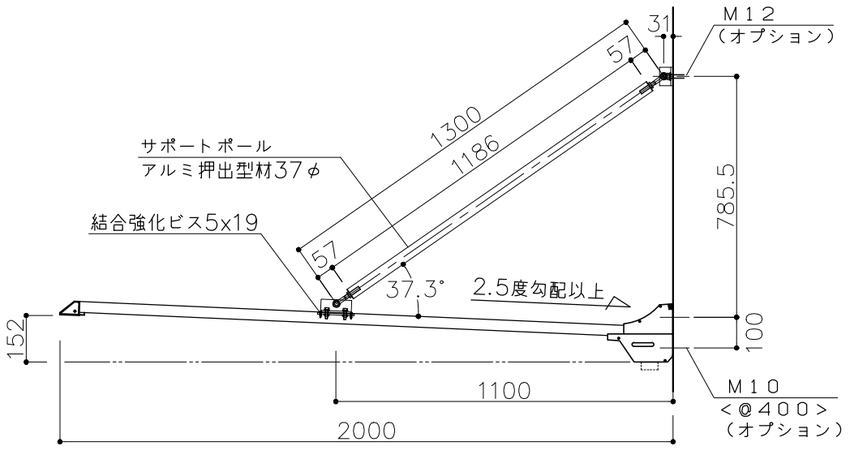

■注記　ポール取付高さ・ピッチ変更の際は追加加工が必要になる場合がありますのでお問い合わせ下さい

ＡＤ－Ｒ　出幅1501～2000
【ポール径37φ,ポールピッチ１４００以下】

出　幅	Ｈ：	ポール長
D:1501～2000	786	1300

外部アンカー止め式

◇：コーキング（別途）
≪必ず施工してください≫

S=1:5

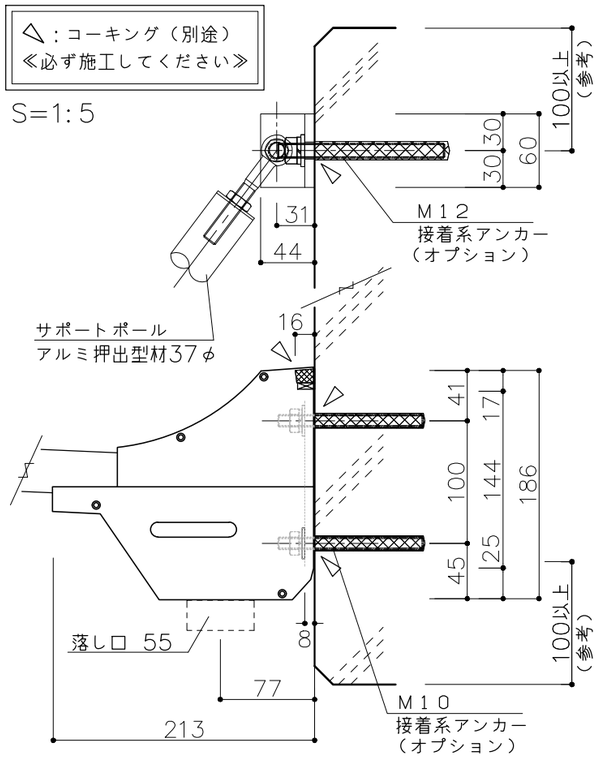

※壁内よりボルトを出す場合は仕上げより33㎜

内部ナット止め式

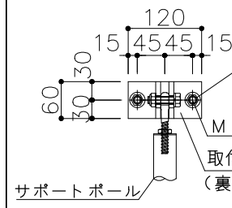

サポートポール
外壁取付き部正面図

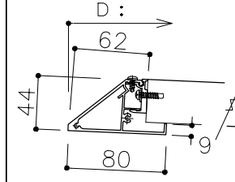

先端部Ｎ材
（基本仕様）

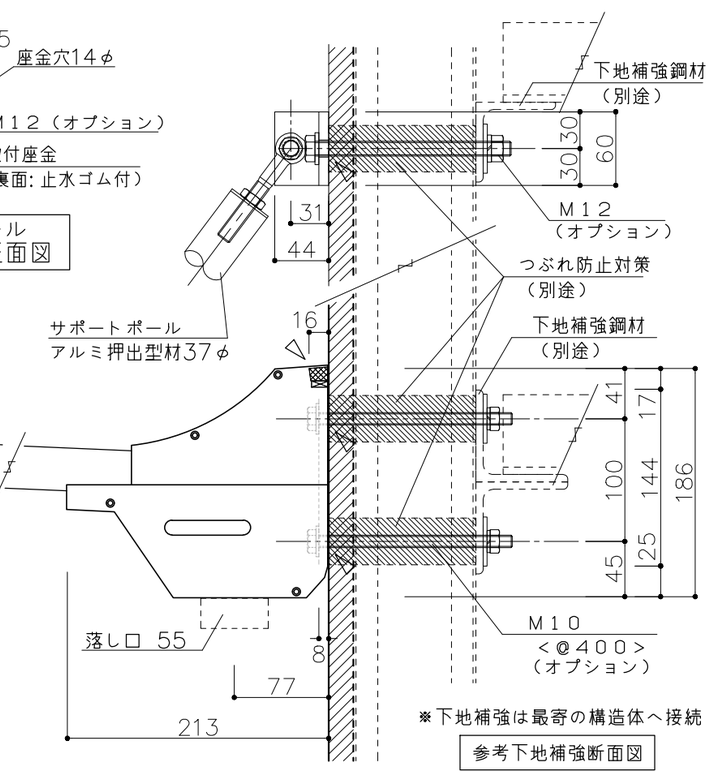

※下地補強は最寄の構造体へ接続

参考下地補強断面図

※壁内よりボルトを出す場合は仕上げより33㎜

アルファイン株式会社
名古屋:052-916-0666（Tel）
052-916-0667（Fax）
本社:06-6765-9562（Tel）
06-6765-9572（Fax）
東京:03-5319-3066（Tel）
03-5319-3067（Fax）

25.01.01	作成。

品名	アルファイン 軽量ユニット ひさし	工事名称	2025.01.01	受領	
品番	ＡＤ－Ｒ　出幅別断面図	—			
S=1:20（A3）	*2501000	図: **	担当 *	図番 3	